FAKULTA ELEKTROTECHNICKÁ ZÁPADOČESKÉ UNIVERZITY V PLZNI

Funkční vzorek

Senzorový systém pro sledování vytvrzování pryskyřice

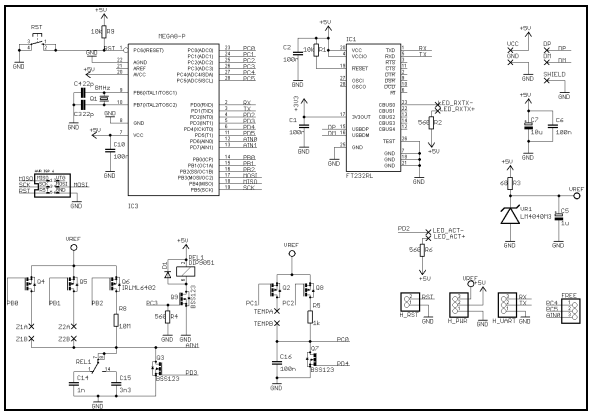

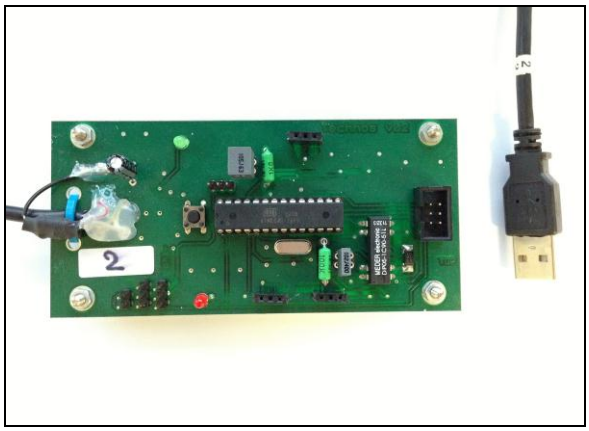

- V souladu s definicí uvedenou v dokumentu Úřadu vlády ČR, č.j.: 1417/2013-RVV „Metodika hodnocení výsledků výzkumných organizací a hodnocení výsledků ukončených programů (platná pro léta 2013 až 2015 je uplatňován funkční vzorek „Senzorový systém pro sledování vytvrzování pryskyřice“.
- Funkční vzorek vznikl v přímé souvislosti s řešením grantu TA01010639 „Technologický systém pro monitorování a řízení polymerací v průmyslové výrobě - TECHNOS“
- Jedná se dvou-kanálové zařízení pro monitoring procesu vytvrzování pryskyřice a záznam dat do počítače.

Parametry zařízení:

- Mikroprocesorové řízení
- Komunikace s obslužným programem v PC prostřednictvím USB
- Dva měřicí kanály pro systém vytvrzování
- Jeden měřicí kanál pro sledování teploty
- Nastavitelná doba odečtu
- Napájecí napětí: 5 V

EVIDENČNÍ ČÍSLO:

22130 – FV007 – 2013

KONTAKTNÍ OSOBA:

Ing. Jaroslav Freisleben

tel.: 377634550

jafre@ket.zcu.cz

ŘEŠITELSKÉ PRACOVIŠTĚ:

Západočeská univerzita v Plzni

Fakulta elektrotechnická

Katedra technologií a měření

Univerzitní 8, 306 14 Plzeň