FAKULTA ELEKTROTECHNICKÁ ZÁPADOČESKÉ UNIVERZITY V PLZNI

# Užitný vzor

## Ochranný převlek, zejména pro příslušníky složek integrovaného záchranného systému

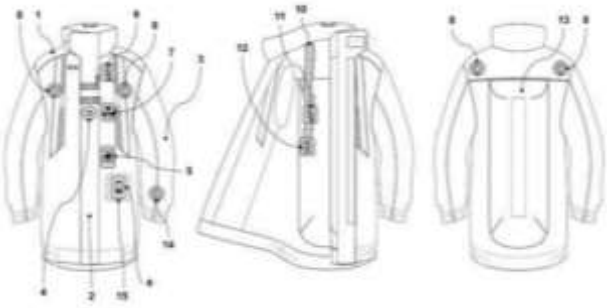

Seznam vztahových značek:

1 ochranný převlek
2 zip
3 rukáv
4 ovládací modul
5 řídicí modul
6 napájecí zdroj
7 senzor radioaktivity
8 modul aktivního LED osvětlení
9 první senzor teploty
10 podlouhlý textilní nosič
11 druhý senzor teploty
12 haptický modul
13 prostor pro dýchací přístroj
14 modul indikačního světla
15 uzavíratelná kapsa
16 textilní stuha
17 spona na krk

***Obr. 1:*** Jedna z možností integrace elektronických prvků do chytrého hasičského převleku.

UŽITNÝ VZOR

37 570

CZ 37570 U1

**Obr.2**: Titulní strana užitného vzoru č. 37 570.

- V souladu s platnou metodikou Úřadu vlády ČR je uplatňován užitný vzor.
- Užitný vzor vznikl v přímé souvislosti s řešením projektu „InTechTex - Inovativní technologie integrace a pouzdření elektronických prvků pro smart textilie odolávající extrémním podmínkám“ s číslem FW03010077 na základě Smlouvy o poskytnutí podpory 2021FW03010077.
- Jedná se o užitný vzor, který byl pod názvem „Ochranný převlek, zejména pro příslušníky složek integrovaného záchranného systému“ 19.12.2023 zapsán na ÚPV pod číslem 37 570.
- Tento užitný vzor chrání všechna relevantní technická řešení chytrých ochranných převleků ve formě jednovrstvých oděvů. Je chráněno řešení integrace a umístění klíčových elektronických modulů v ochranném převleku (zejména řídící a komunikační moduly, moduly pro měření teploty, moduly aktivního LED osvětlení, haptický zpětnovazební prvek). Je chráněna i možnost integrace dalších pokročilých modulů jako senzorů radioaktivity, či senzorů výbušných plynů.
- Tato ochrana duševního vlastnictví bude využita v oblasti konstrukčního provedení chytrých ochranných převleků s integrovanými elektronickými moduly, které budou odolávat náročným podmínkám. Ochrana duševního vlastnictví bude posléze využita v souvislosti s budoucí výrobou těchto převleků ve spol. GoodPRO. Tyto nové chytré převleky, které nemají na trhu obdoby, naleznou uplatnění zejména u hasičů, pracovníků IZS a vybraných pracovníků v průmyslu, kteří se mohou dostat do rizikového prostředí s vysokou teplotou, koncentrací nebezpečných plynů, výbušné atmosféry, rizikem výskytu radioaktivních látek, či v prostředí, kde je požadováno zajištění jejich dobré viditelnosti. V případě prodeje užitného

**EVIDENČNÍ ČÍSLO:**

22190-UV007-2023


**KONTAKTNÍ OSOBA:**

Ing. Radek Soukup, Ph.D.

tel.: 377634542

rsoukup@fel.zcu.cz

**ŘEŠITELSKÉ PRACOVIŠTĚ:**

Západočeská univerzita v Plzni

Fakulta elektrotechnická

Katedra materiálů a technologií/RICE

Univerzitní 8, 306 14 Plzeň



T A Č R

Program TREND